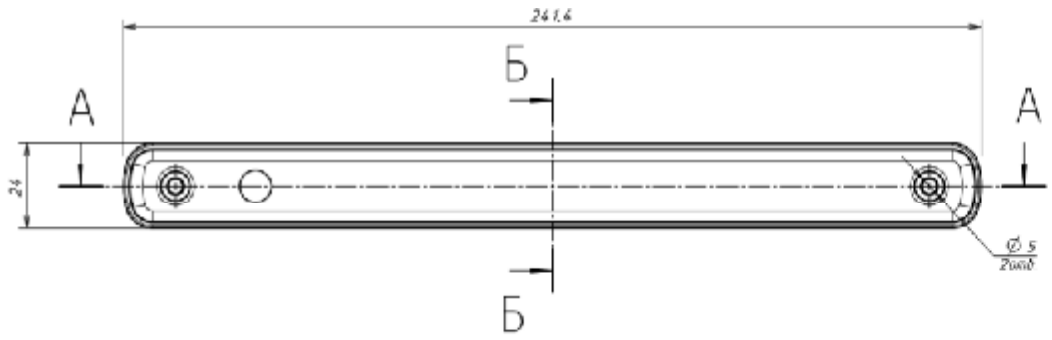

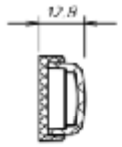

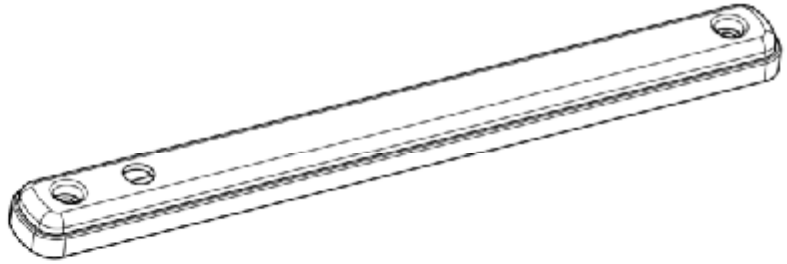

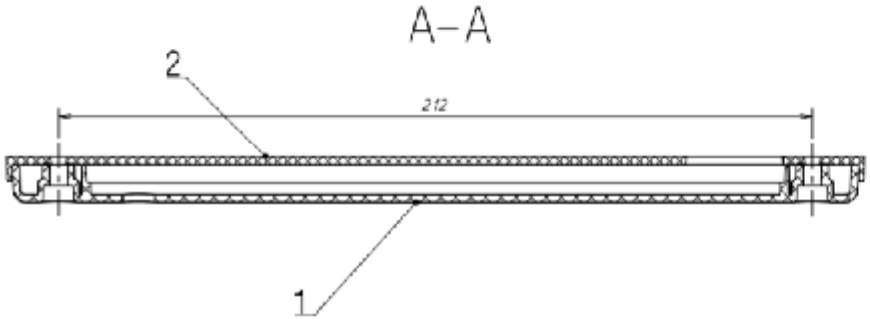

Формат	Зона	Поз.	Наименование	Обозначение	Кол.	Прим.
				Детали		
		1	Рассеиватель	015.3731-001	1	
		2	Подкладка	015.3731-002	1	

Изм.	Лист	N докум.	Подпись	Дата	Фонарь габаритный	Лит.	Масса	Масштаб
Разраб.								1:1
Провер.						Лист	Листов	
Т.контр.								
Н.контр.								
Утв.								

Формат А2

Перв. примен.

Справ. №

Подпись и дата

Инв. № дубл.

Взам. инв. №

Подпись и дата

Инв. № подл.