Рис. 1
Сборка на кронштейне

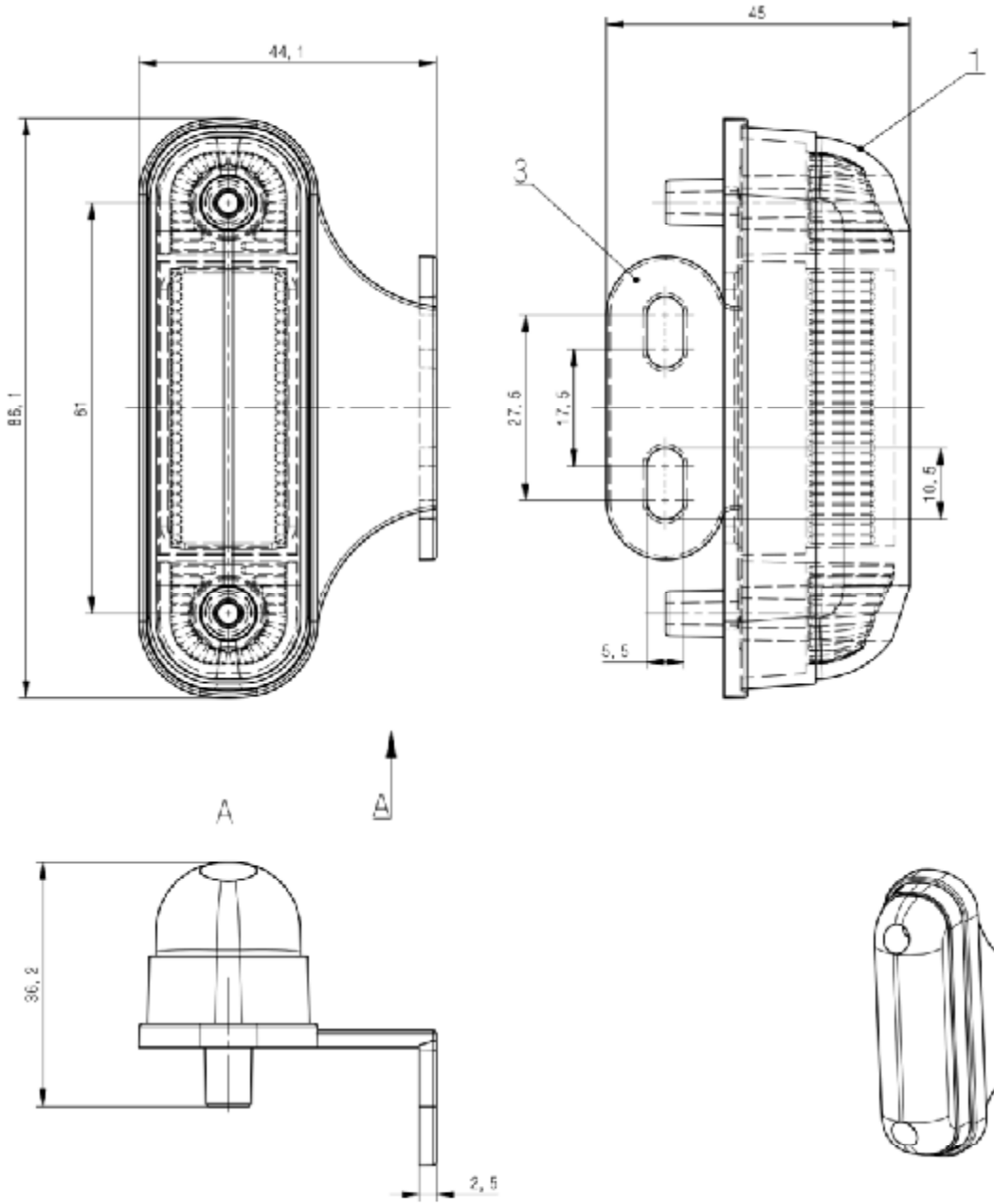

Рис. 2
Сборка без кронштейна

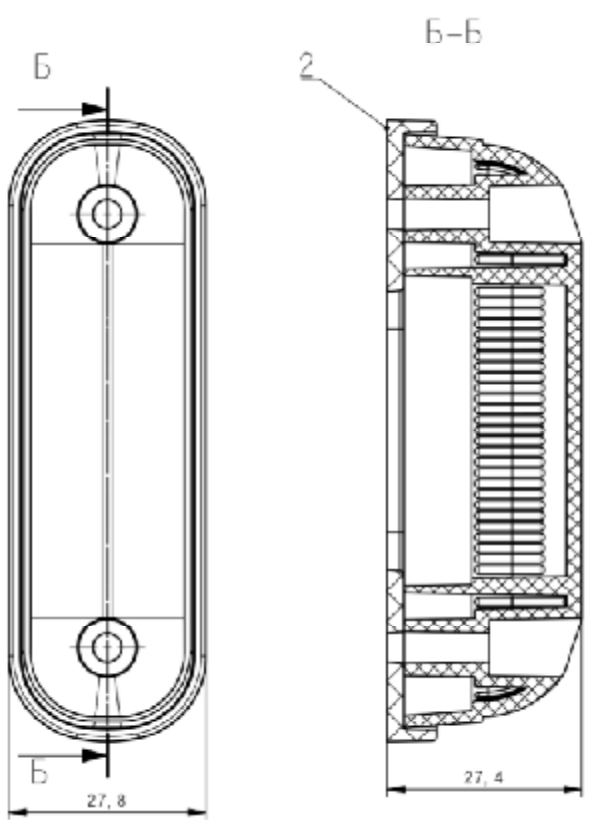

Изм.	Лист	N докум.	Подпись	Дата	Фонарь габаритный	Лит.	Масса	Масштаб
Разраб.								2:1
Провер.						Лист	Листов
Т.контр.							
Н.контр.							
Утв.							

Формат А2